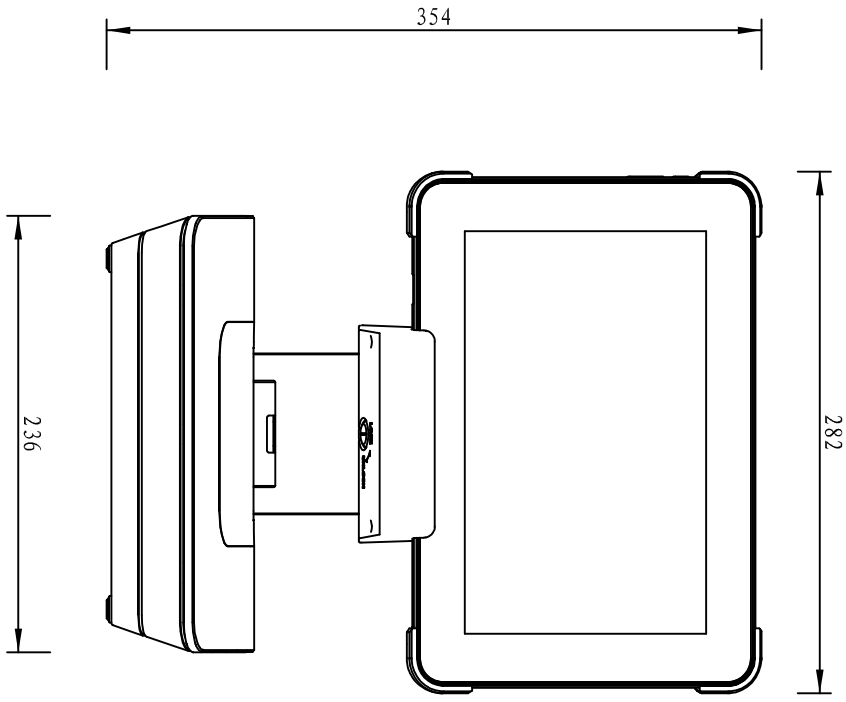
354
236
282

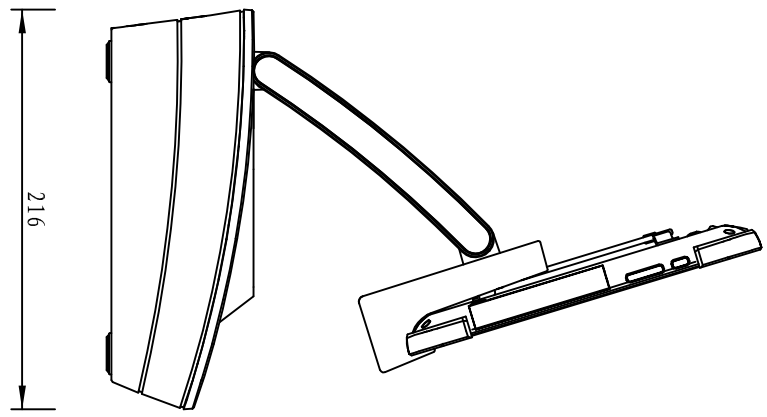
216

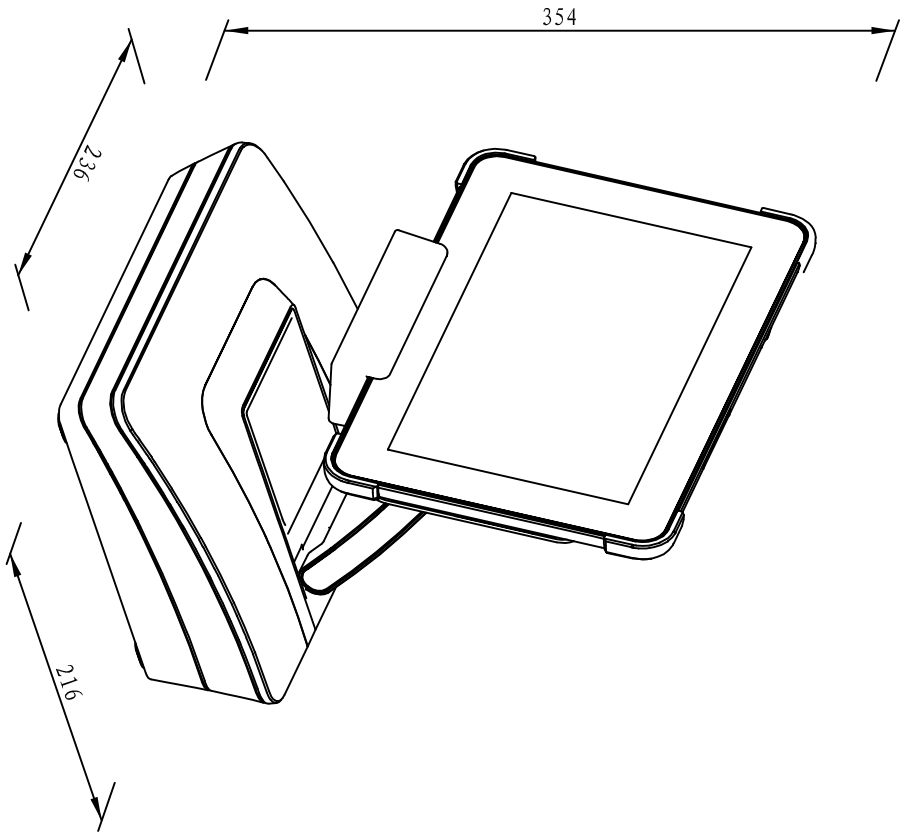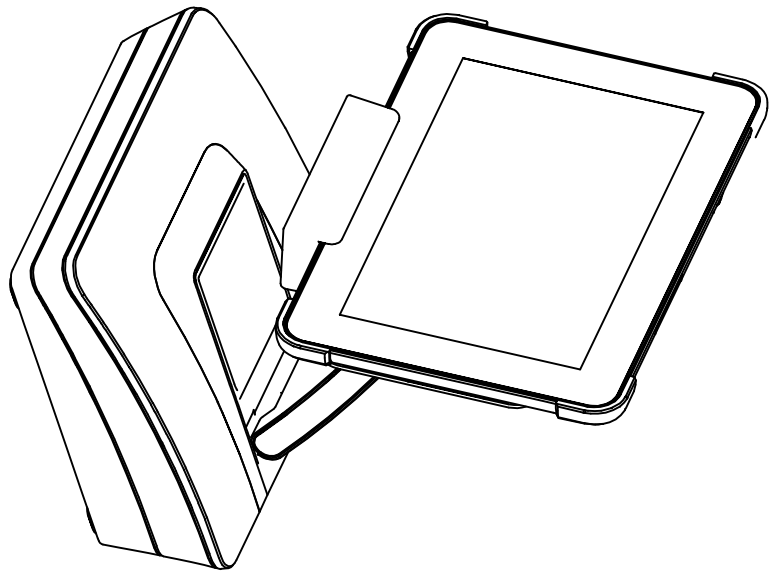
354
236
216